GBZ

中华人民共和国国家卫生健康委员会 发布

/
/
/
/
/
/

/

/
/
/

/
/
/
/

/

-
-
-
-

)

%

%

-

-

-

γ

/ /

/

/

/ /

α β / / /

γ / /

/

/

/

α β / / /

γ / /

/

/

.2

/

/

/

/

ÃÑa

I

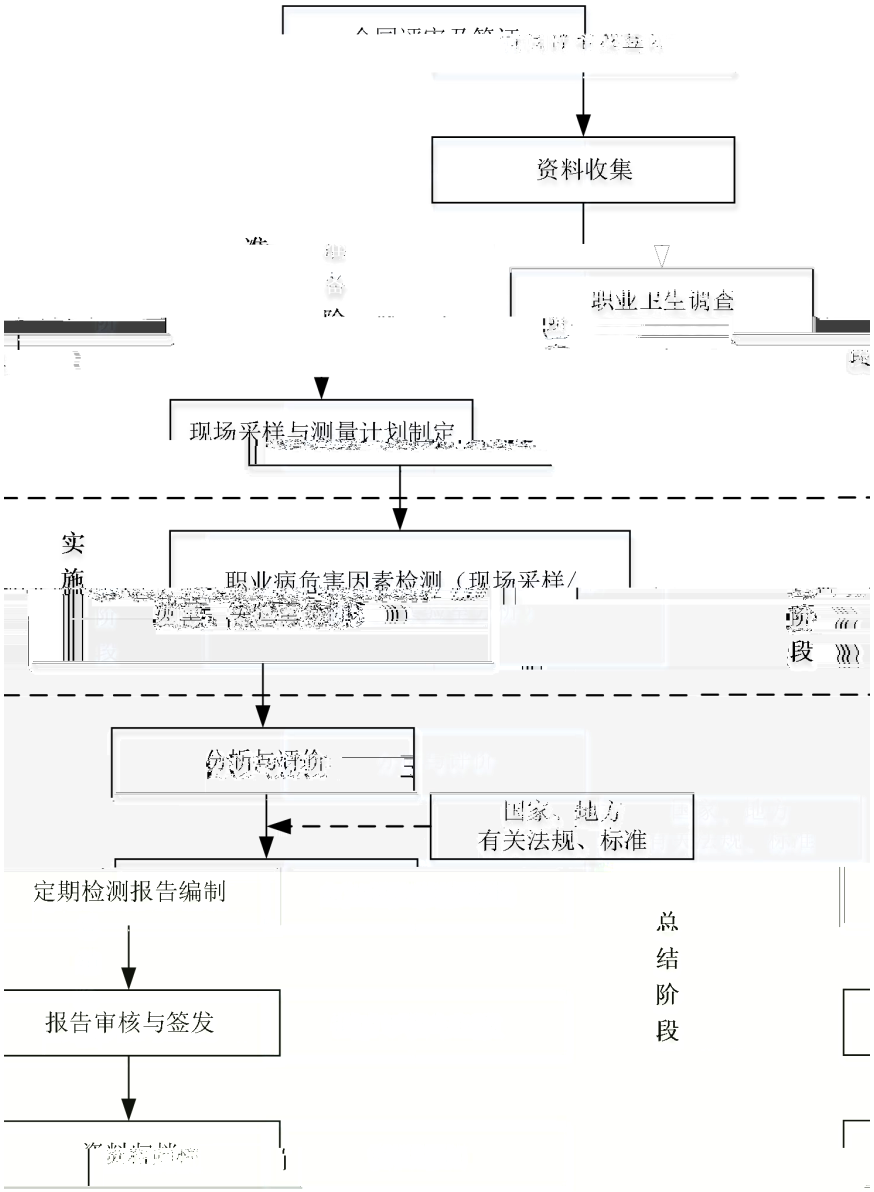
资料收集
职业卫生调查
现场采样与测量计划制定
实施
职业病危害因素检测（现场采样/
段
分析与评价
国家、地方
有关法规、标准
定期检测报告编制
总结阶段
报告审核与签发

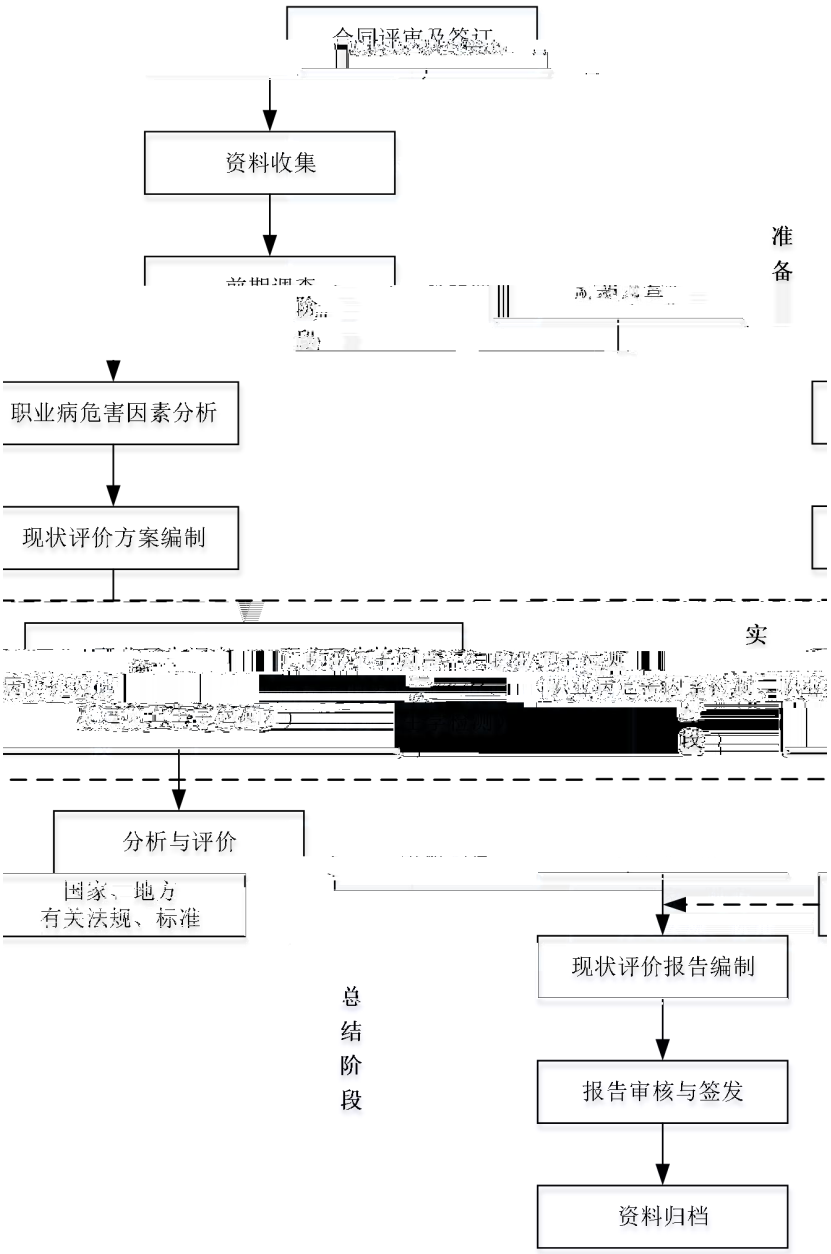
合同评审及签订
资料收集
准备
职业病危害因素分析
现状评价方案编制
实
分析与评价
国家、地方
有关法规、标准
现状评价报告编制
总结阶段
报告审核与签发
资料归档

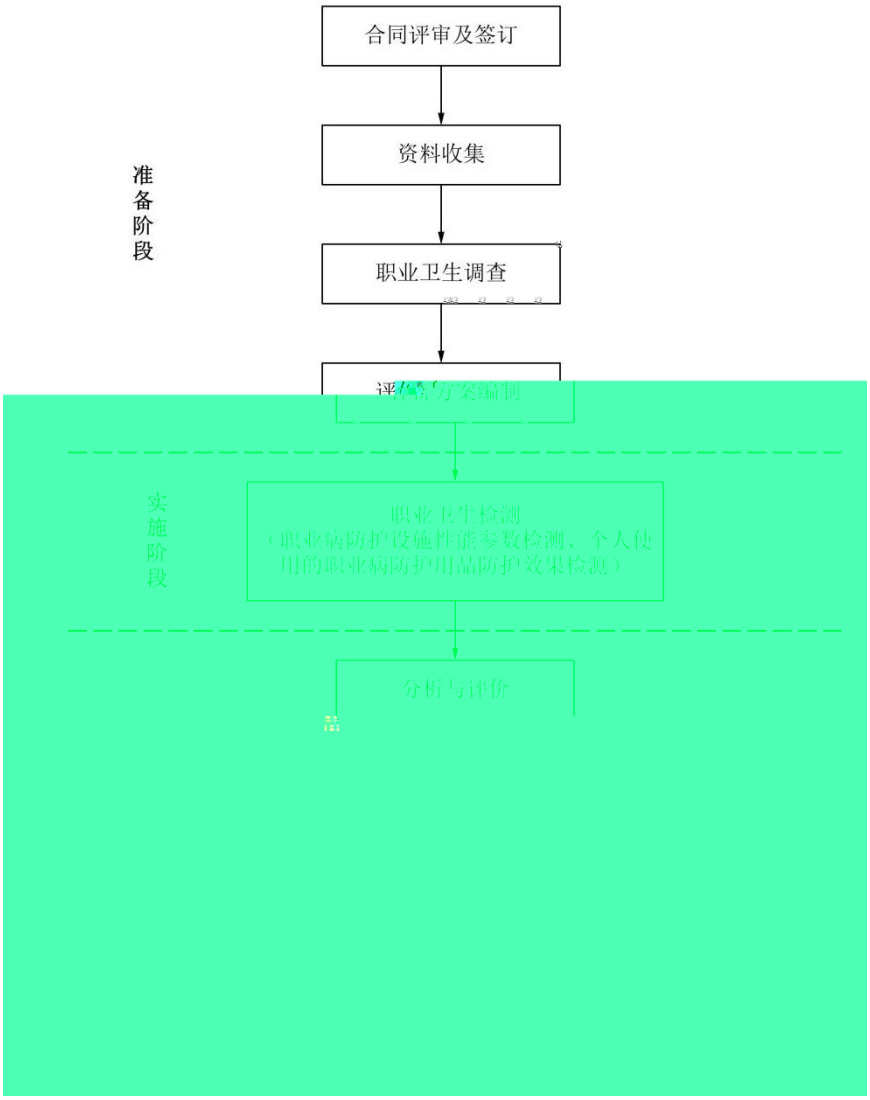
合同评审及签订
资料收集
准备阶段
职业卫生调查
评估报告/方案编制
实施阶段
职业卫生检测
（职业病防护设施性能参数检测、个人使用的职业病防护用品防护效果检测）
分析与评价

								/		
/										

		/

				/			

										/ , /			
				/									

				/				/ , /	

						/			

		/
/		

/							

.1

*

*

*

/

/

/

%

%

%

%

%

%

%

%

%

	/						

	/		/				/								

				%	
		μ /			

	$=\frac{[(_1-_0)+\ _2-_0]\times}{_0\times}\times\ \times$ / 0						
μ /		μ /		/			
%							
	μ /	μ /					/

	%			
		μ /		
——				

	$=\frac{(\ -\ _0)\times}{\ _0}\times\ \times$ $_0$ 0					
μ /		μ /			/	
%						
	μ /					/ ^{3}

	%				

	$= \frac{(\quad - \quad) \times}{\times} \times \quad \times$ 0		
μ /		μ /		/ 3	
%					
	μ /					/ 3

	%			
		μ		

$$C = \frac{-\ {}_{0}}{{}_{0}\ \times} \times$$

/ 1

								%		
			%					%		
			%					%		
	$= \frac{(\ _2 - \ _1) \times 100}{}$				$= \frac{(\ _2 - \ _3) \times 100}{}$					
									%	

										%					
											/	/			

%

		%	

							/				
				( )							

				%	/							

												%						
						/		/										
															/			

%

/ /

/

										%							
							/			/							
														/			

%

/ /

/

- - -

							%					
				/								
									/			

							%						
							/ /						

/

/ / %

/

3

		/	/ %
/			
		/	/	/					/	σ

-

-

$$,8 = \frac{}{8}$$

/

/

$$,40 = \frac{B_{=1}}{40}$$

/

$$,8 = \frac{{}_1 \; {}_1 + {}_2 \; {}_2 + \ldots +}{8}$$

/

/

,8

-

- -

-

4

.1.1.2

.4

-

− = − ×

/

/

5

, -

,

, = 1 1+ 2 2+...+

/

/

,

n

$$= \frac{8}{} \times \frac{24-}{16}$$

5 40

, -

, = B =1 ,

, /

, ,

$$= \frac{40}{} \times \frac{168-}{128}$$

/

			$_{,} = 10\lg\left(\frac{1}{}B_{=1} \quad 10^{0.1} \quad _{,}\right)$ $_{,8} = \quad _{,} + 10 \quad \frac{}{_{0}}$ $_{,} = 10\lg\left(\frac{1}{5}B_{=1}\,10^{0.1(\quad _{,8})}\right)$
			$= 0.00011 \times \quad + 0.64 \times \quad + 0.5 \times$
			$(4) = \sqrt{\frac{}{4}} \quad ( )$
			$= \frac{^{2}}{3770}$

	$\overline{} = \frac{{}_1 \times {}_1 + {}_2 \times {}_2 + \quad + \quad \times}{{}_1 + {}_2 + \quad +}$ $\overline{}$
	${}_8 = \cdot \sqrt{\frac{}{{}_0}}$ ${}_8 = \sqrt{\frac{1}{{}_0} B_{=1} \quad {}^2 \cdot}$

/

شم

$$\text{شم} = \frac{1}{} B_{i=1}$$

$$= \sqrt{\frac{1}{-1} B_{=1} (\quad - \text{شم})^2}$$

شم

$$= \text{شم} \times$$

$$= (\text{شم} - \quad {}_0) \times$$

شم

α α

β

$$= \frac{\text{ﺷﻢ} \; -}{}$$

α /

ﺷﻢ

-1 -1

$$= \frac{\text{ﺷﻢ} \; -}{}$$

β /

ﺷﻢ

-1 -1

/ α β

$$= \frac{- -}{}$$

/

/ /

$$= \frac{-}{}$$

/

/ /

$$= \frac{}{\cdot\ \cdot}$$

/

/

.

/

$$= \frac{-}{}$$.

/

/

/

.

.

$$= \frac{}{}$$.

/

/

×

$$= \left[\frac{1}{2}\left(\frac{+}{} + - + \quad {}^{2}\right)\right]^{1/2}$$

σ

σ σ

σ

/

/

/

/

/ /

.3

/

/

/

4					
5					
6					
7					
10					
14					
15					
16					

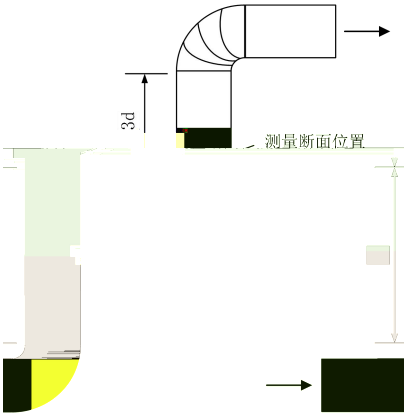

$$= \frac{2 \quad \times}{+}$$

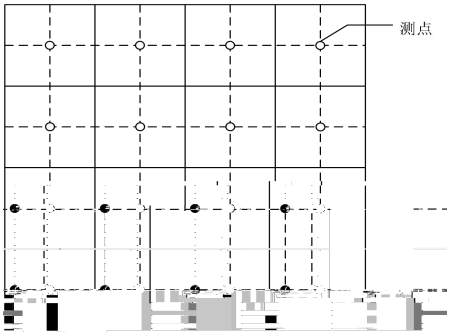
测点

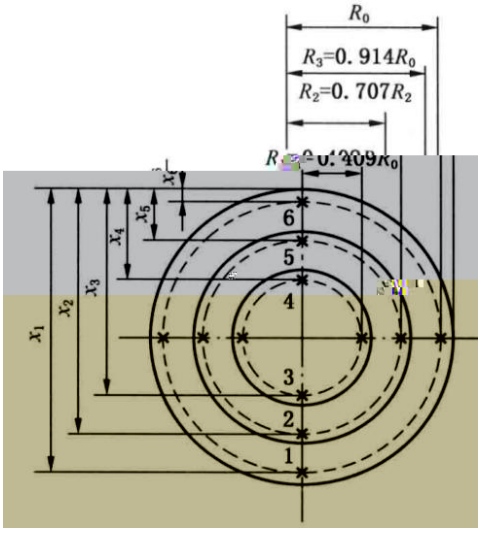
R_0
R_3=0. 914R_0
R_2=0. 707R_2
x_1
x_2
x_3
x_4
x_5
1
2
3
4
5
6

$$= \quad {}_0\sqrt{\frac{2\ \ -1}{2}}$$

$_0$

$$= \sqrt{\frac{2}{}}$$

/

/

$$\bar{} = \frac{{}_1 + {}_2 + }{}$$

$\bar{}$

/

1 2 /

$$= \cdot \bar{}$$

/

$\bar{}$ /

□			
		%	
	/		

%

□ / □ /

□
□

□
□

		%	

					□ □ /

)

☐ ☐		
---	---	---	---	---	---

☐ ☐		
---	---	---	---	---	---